MADE BY MONDOLFO FERRO

AQUILA AS 924 - AS 924A

24”

Desmontadora de neumáticos automática para ruedas de turismos, competición y transporte ligero de 10” a 26” de diámetro y 14” de anchura.

Desmonta pneus automático para rodas de veículo, racing e veículos de transporte ligeiro de 10” a 26” de diâmetro e 14” de largura.

MONDOLFO FERRO

automotive service equipment

AQUILA AS 924 - AS 924A

Sólida y robusta, resulta especialmente adecuada para un uso intensivo. Además, es posible equiparla con el dispositivo de ayuda **SRM 300** para poder trabajar con la máxima seguridad y tranquilidad incluso en ruedas rebajadas y neumáticos RFT.

***Sólida e robusta**, é particularmente apropriada para uma utilização intensiva. Para além, é possível equipá-la com o dispositivo de ajuda **SRM 300** para poder trabalhar com a máxima segurança e tranquilidade também com rodas rebaixadas e pneus RFT.*

1. TORRETA DE HERRAMIENTAS / *TORRETA FERRAMENTAS*

La nueva torreta **WING** de acero (patentada), con diseño innovador, mejora las prestaciones de la desmontadora de neumáticos, facilitando considerablemente las operaciones de desmontaje y montaje del neumático. El ala trasera ayuda a encanalar el talón durante el montaje y la nueva zona de apoyo palanca, rediseñada, ayuda al talón a mantenerse en posición durante el desmontaje. Para un uso seguro en neumáticos Runflat y UHP. Las protecciones plásticas evitan marcas accidentales en las llantas.

*A nova torre **WING** de aço (patenteada), de design inovador, melhora o desempenho da desmontadora de pneus, facilitando de maneira significativa as operações de desmontagem e montagem do pneu. A asa traseira ajuda a direcionar o talão durante a montagem e a nova zona de apoio da alavanca, redesenhada, ajuda o talão a ficar na posição durante a desmontagem. Certamente útil em pneus Runflat e UHP. As proteções plásticas evitam marcas acidentais nos aros.*

2. BRAZO DESTALONADOR / *BRAÇO DESMONTADOR*

El brazo destalonador permite una apertura de hasta **370 mm**.
El destalonador se acciona mediante un cilindro neumático de doble efecto totalmente realizado en **acero inoxidable** que desarrolla una potencia de 15500 N en la pala.

*O braço desmontador permite uma abertura de até **370 mm**.*
*O desmontador é acionado por um cilindro pneumático com efeito duplo inteiramente realizado em **aço inox**, que gera uma potência de 15500 N na pá.*

3. BLOQUEO NEUMÁTICO / *BLOQUEIO DO PNEU*

Bloqueo neumático simultáneo del brazo horizontal y del vertical porta torreta con posicionamiento automático de la última en la posición de trabajo ideal. **Automático** (AQUILA AS924 A) y **Manual** (AQUILA AS924)

***Bloqueio do pneu simultâneo** do braço horizontal e do vertical porta torre com posicionamento automático desta última na posição ideal de trabalho. **Automático** (AQUILA AS924 A) e **Manual** (AQUILA AS924).*

4. COLUMNA PORTA BRAZO / *COLUNA PORTA BRAÇO*

Columna porta brazo de vuelco neumático de elevada rigidez torsional en todas las posiciones de trabajo.

***Coluna porta braço basculante pneumaticamente** de elevada rigidez torcional em todas as posições de trabalho.*

Help device Help device **OPTIONAL**

- SRM 300 -

- SRM Mini -

A. 8-11100343 -> SRM 300
+ 8-11300039 -> KIT CUSTOMIZE AS 924

Cómodo y funcional, Helper específicamente estudiado para hacer que las operaciones de montaje y desmontaje sean más rápidas, precisas y seguras.
Disponible en la versión de 2 V y con sistema de entalonado e inflado T.I.

Comodo e funcional, o Helper é concebido especificamente para tornar as operações de montagem e desmontagem mais rápidas, precisas e seguras.
Disponível na versão 2V e com sistema de entalonamento e enchimento T.I.

B. 8-11300042 -> SRM MINI

Dispositivo multifunción solo para AS924

Dispositivo multifunção apenas para AS924

AQUILA AS 924 - AS 924A

COMPANY WITH QUALITY SYSTEM ISO 9001

Artículos suministrados Equipamento

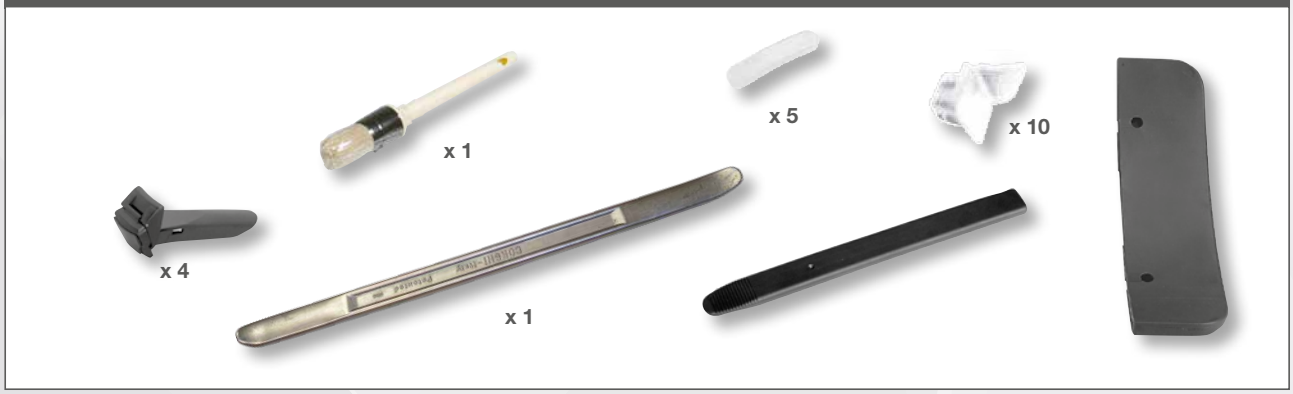

Datos técnicos Dados técnicos

Autocentrante	***Autocentrante***	
Capacidad de bloqueo interno	*Capacidade de bloqueio interno*	**13” ÷ 26”**
Capacidad de bloqueo externo	*Capacidade de bloqueio externo*	**10” ÷ 24”**
Diámetro máximo del neumático	*Diâmetro máximo do pneu*	**1100 mm (43”)**
Anchura máxima del neumático	*Largura máxima do pneu*	**355,6 mm (14”)**
Par de rotación	*Binário de rotação*	**1200 Nm (400 V trif.)**
Velocidad de rotación	*Velocidade de rotação*	**8,5 rpm / 13 rpm (2 V)**
Destalonador	***Descolador***	
Apertura máxima	*Abertura máxima*	**370 mm**
Fuerza de la paleta	*Força da pá*	**15.500 N - 10 bar**
Alimentación	***Alimentação***	
Motor eléctrico trifásico	*Motor elétrico trifásico*	**230-400V 50/60Hz 0,75kW**
Motor eléctrico monofásico 2V	*Motor elétrico monofásico 2V*	**230V 50/60Hz 0,75kW**
Motor eléctrico monofásico	*Motor elétrico monofásico*	**115-230V 50/60Hz 0,75kW**

Dimensiones Dimensões

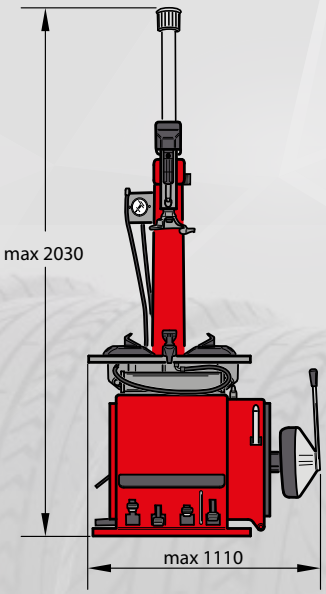

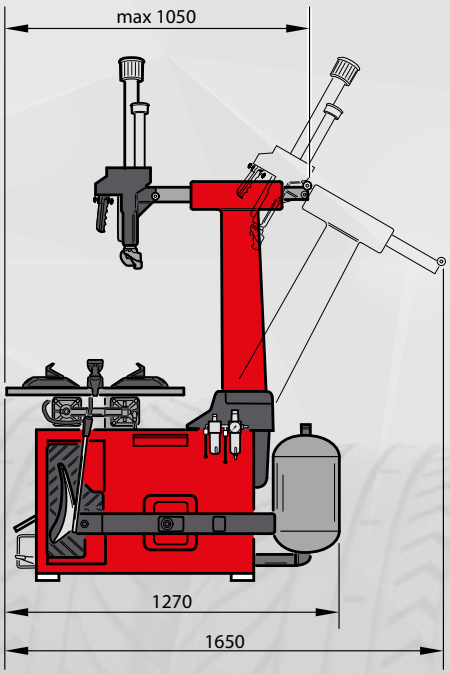

Peso **234 kg**
248 kg TI

La empresa se reserva la facultad de modificar las características de los productos en cualquier momento. *A empresa se reserva ao direito de modificar as características dos produtos a qualquer momento.*

.by Marketing - Cod. DPMF000409F - ES - PT - 05/2025.

MONDOLFO FERRO
NEXION SPA
info@mondolfoferro.it
www.mondolfoferro.it
http://www.youtube.com/user/MondolfoFerro
www.facebook.com/MONDOLFOFERROofficial